Ersatzteilzeichnung

Hochdruckspritzpistole ST-1500

Artikel-Nr. 201500800

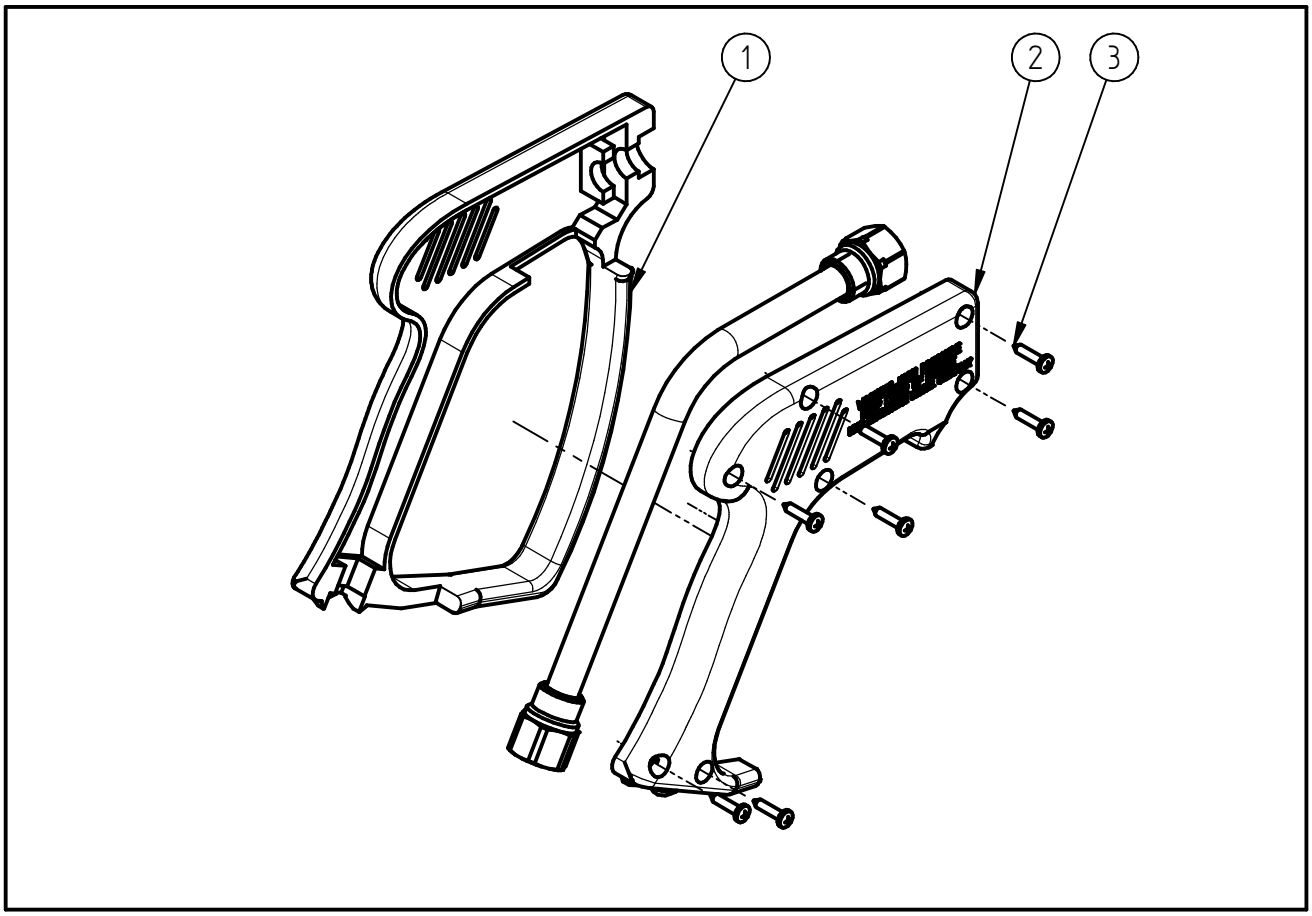

Pos.	Artikelnummer	Benennung
1	020001925	Halbschale m.B.ST-1500 blau
2	020001915	Halbschale ST-1500 Durchl.blau
3	900035161	Repair-Kit Schrauben